36. Jahrgang · ISSN 0943-4275 · C 19234 E · Einzelpreis: € 3,50

Nr. 11/12 - NOV./DEZ. 2016

# BESCHAFFUNGSDIENST GALABAU

## FACHMAGAZIN FÜR DAS GRÜNFLÄCHEN- & LANDSCHAFTSBAU-MANAGEMENT

## So geht's:

Besuchen Sie unsere Homepage unter: **www.soll-galabau.de** und klicken Sie auf den Gewinnspiel-Link oder verwenden Sie den QR-Code auf dieser Seite. Suchen Sie die beiden Lösungswörter und füllen Sie das Formular aus und klicken Sie auf „Absenden".

**Wir wünschen allen Teilnehmern viel Erfolg!**

# INHALTSVERZEICHNIS

Seite 3 - Kongress GaLaBau 2030 liefert wichtige Impulse

Seite 4 - Osnabrücker BienenBündnis erhält Auszeichnung

Seite 6 - Zahlreiche Besucher auf der Anhängerherbstmesse

Seite 6 - Von der Idee bis zur Abnahme

Seite 7 - DIE GRÜNE STADT: Informationsveranstaltung

Seite 8 - Smart Gardening

Seite 9 - Gärtnerischer Wettbewerb Rosen

Seite 10 - Verver Export: Neuheiten Sommerkatalog 2017 & 2018

Seite 11 - SANTURO/ARENA: Internationales Lizenzpartner-Treffen

Seite 12 - PrecisionCut Fairway-Mäher 8900A von John Deere

Seite 13 - Prdukttest: Hochdruckreiniger von KÄRCHER

Seite 14 - Der Multitiool Geräteträger von RAYCO

Seite 14 - Die Münchner Baumkletterschule

Seite 19 - Neue Produkte bei Münz Fahrzeugbau

Seite 20 - VIA LEANO® - Abwechslung mit Format

Seite 20 - Unterreiner Jubiläumskatalog ist erschienen!

Seite 20/21 - Schwimmteiche bauen mit Know-how

Seite 22 - 11. Veitshöchheimer GaLaBau-Herbst

Seite 23 - Timberwolf Anhänger-Häcksler TW 280 TDHB

Seite 24 - Jetzt Investitionsabzugsbetrag prüfen

Seite 25/26 - Bremer Inkasso

Seite 28 - Eigen-Verantwortung - Basis für Selbstreflexion

Seite 31 BESCHAFFUNGSVERZEICHNIS VON A-Z

BREMER INKASSO GMBH

*Lieber Leser!*

GALABAU

Mit dieser Ausgabe schließen wir das Erscheinungsjahr 2016 und melden uns wieder im Februar des kommenden Jahres. Das bedeutet aber nicht, dass der Informationsfluss abgeschnitten wäre; denn nach wie vor steht Ihnen unser Online-Portal mit aktuellen Meldungen, einem Archiv und mehr zur Verfügung – ohne Kosten, ohne Passwort. Bereits heute wünschen wir Ihnen eine angenehme 'Jahresendzeit' und besinnliche Feiertage.

Bis zur nächsten Ausgabe verbleiben wir mit freundlichen Grüßen

*Ihr Redaktions-Team*

# Kongress GaLaBau 2030 liefert wichtige Impulse für die Fachkräftesicherung im GaLaBau

Welche Chancen und Herausforderungen bieten sich dem Garten- und Landschaftsbau angesichts des demografischen Wandels bei der Fachkräftesicherung?

*GaLaBau Kongress 2030_August Forster: BGL-Präsident August Forster wies in seiner Eröffnungsrede daraufhin, dass das Thema Demografie ist schon heute von zentraler Bedeutung für den BGL ist. (Foto: BGL)*

Diese Frage stand im Mittelpunkt des gemeinsam vom Bundesverband Garten-, Landschafts- und Sportplatzbau e.V (BGL) und dem Bundeslandwirtschaftsministerium (BMEL) veranstalteten Kongresses GaLaBau 2030„Herausforderung demografischer Wandel und Fachkräftesicherung annehmen" am 19./20. Oktober 2016 im Umweltforum Auferstehungskirche in Berlin.

Rund 200 Teilnehmer – Repräsentanten aus Politik, Verbänden, Wissenschaft, Kultur, Fachöffentlichkeit sowie Vertreter der grünen Branche – traten dabei in einen angeregten und intensiven interdisziplinären Dialog.

Nach der Begrüßung durch BGL-Präsident August Forster und Christian Schmidt, Bundesminister für Ernährung und Landwirtschaft, führten Impulsvorträge renommierter Vertreter aus den Bereichen Zukunfts- und Trendforschung, Sozialwissenschaft, Garten- und Landschaftsbau und Politik durch die aktuellen und zukünftigen gesellschaftlichen Entwicklungen im Bereich der Demografie und setzten diese in Bezug zur GaLaBau-Branche. Kernpunkt des ersten Veranstaltungstages war eine Podiumsdiskussion, an der neben BGL-Vizepräsident Carsten Henselek, Clemens Neumann, Ministerialdirektor im Bundesministerium für Ernährung und Landwirtschaft, sowie Wilfried Eichhorn, stellvertretender Bundesvorsitzender der IG Bauen-Agrar-Umwelt, und Dr. Ulrich Breilmann, teilnahmen. Im Anschluss an die Debatte widmete sich der Kongress der Thematik, wie z. B. Flüchtlinge in den GaLaBau-Arbeitsmarkt integriert werden können und wie man die Vereinbarkeit von Familie und Beruf im Garten- und Landschaftsbau ausgestalten kann.

Im Mittelpunkt des zweiten Veranstaltungstages standen in verschiedenen Impulsvorträgen die Themen Nachwuchs und Ausbildung bzw. Digitalisierung der Arbeitswelt. In einer Podiumsdiskussion mit BGL-Vizepräsident Erich Hiller, Stephanie Wendt von der Landwirtschaftskammer Rheinland-Pfalz, Detlef Haß, Berufsschullehrer an der Peter-Lenné-Schule in Potsdam, diskutierten die Teilnehmer zusammen mit Auszubildenden und Unternehmern aus dem Garten und Landschaftsbau über die Ausbildungsqualität im GaLaBau. Die Auswirkungen der Digitalisierung auf die Arbeitswelt erörterten BGL-Vizepräsident Eiko Leitsch, Wilfried Eichhorn von der IG Bauen-Agrar-Umwelt und Alexander Kühl, Söstra Institut für sozialökonomische Strukturanalysen GmbH, in einer zweiten Gesprächsrunde.

Durch die Veranstaltung führte Radio- und TV-Moderatorin Anja Würzberg.

# Osnabrücker BienenBündnis erhält Auszeichnung zum „Naturschutzprojekt des Jahres 2016“

Der Stadt Osnabrück wird für das Projekt „Osnabrücker BienenBündnis“ der Titel „Naturschutzprojekt des Jahres 2016“ im Rahmen des gleichnamigen Wettbewerbs des Bündnisses „Kommunen für biologische Vielfalt e.V.“ verliehen.

(Foto: Janina Voskuhl)

Die Stadt erhält die Auszeichnung aufgrund ihres umfassenden Ansatzes, der naturschutzfachliche Maßnahmen, wie die Anlage von heimischen Wildblumenwiesen, mit Umweltbildungs- und Beteiligungsangeboten verbindet. Damit ist es gelungen, sowohl das Nahrungs- und Lebensraumangebot für blütenbestäubende Insekten als auch deren Akzeptanz und Wertschätzung im städtischen Umfeld zu erhöhen.

Seit 2013 ist Osnabrück aufgrund einer Entscheidung des Stadtrates offiziell bienenfreundlich. Es gründete sich das BienenBündnis, in dem sich Landwirte, Imker, Wissenschaftler, ehrenamtliche und hauptamtliche Naturschützer zusammengeschlossen haben, um die Lebensbedingungen von Wild- und Honigbienen zu verbessern. Hierzu wurden bereits rund 35 Hektar artenreiche Wiesenflächen als Lebensraum und Nahrungsquelle angelegt – sowohl auf geeigneten innerstädtischen als auch auf landwirtschaftlichen Flächen im Außenbereich. „Allein hätte die Stadt das nicht stemmen können, erst die zahlreichen Kooperationen haben dem Projekt zum Erfolg verholfen. Und mit unserer Osnabrücker Mischung, bestehend aus Samen hiesiger Wildblumen, möchten wir jetzt auch private Gartenbesitzer dazu inspirieren, naturferne Flächen für unsere Bienen zurückzuerobern“ erklärt Frank Bludau vom Fachdienst Naturschutz und Landschaftsplanung der Stadt Osnabrück.

Hierzu setzt das BienenBündnis auch auf eine breit angelegte Kampagne bestehend aus Vortragsreihen, Veröffentlichungen, Presseberichten, Tipps, Flyern und Internetauftritt. Entlang verschiedener Exkursionsrouten oder beim gemeinsamen Bau von Nisthilfen soll das Thema für die Bürgerinnen und Bürger zudem erlebbar werden „Die Kombination konkreter flächenbezogener Maßnahmen mit Beteiligungs- und Informationsangeboten, haben uns vom Projekt überzeugt. Das Thema Bienen ist zudem hochaktuell und bietet die Möglichkeit, gleich mehrere Aspekte des städtischen Naturschutzes, wie die Umwandlung von Rasen in Wiesenflächen oder Naturerfahrung in der Stadt, miteinander zu verknüpfen.“ begründet Robert Spreter, Geschäftsführer des Bündnisses „Kommunen für biologische Vielfalt e.V.“, die Auszeichnung.

(Foto: Stadt Osnabrück)

Vom Osnabrücker BienenBündnis profitieren somit nicht nur die Bienen selbst. Landwirte sind auf deren Bestäubungsleistung angewiesen, regionaler Honig ein beliebtes Geschenk für sich und andere und die Blühflächen setzen bunte Akzente im Stadtbild und bieten Naturerfahrung im unmittelbaren Lebensumfeld der Menschen. „Wird wie in Osnabrück bei der Auswahl des Saatguts zudem gezielt auf gebietsheimische Arten gesetzt, profitieren weitere Pflanzen und Tiere, wie bspw. Feldlerchen oder Rebhühner, die auf den Flächen neuen Lebensraum und ein entsprechendes Nahrungsangebot finden. Der Ansatz des BienenBündnis geht somit weit über den reinen Schutz von Wild- und Honigbienen hinaus – er steht für Artenvielfalt und das Schaffen neuer Lebensräume für heimische Pflanzen und Tiere.“ Betont Ernst Rieger, Geschäftsführer der Rieger Hofmann GmbH, die den Wettbewerb mit Sachpreisen für die ausgezeichneten Kommunen unterstützt.

**Hintergründe:**

Neben der allseits bekannten Honigbiene leben in Deutschland über 560 weitere Bienenarten, die als Wildbienen bezeichnet werden. 50 Prozent dieser Wildbienenarten gelten mittlerweile als gefährdet und teilweise sogar vom Aussterben bedroht. Ursachen hierfür sind vor allem die Nutzungsintensivierung von Lebensräumen und die starke Beeinträchtigung bzw. Zerstörung von Nistplätzen und Trachtflächen. Als Bestäuber von Kultur- und Wildpflanzen sind diese Tiere jedoch unverzichtbar. Ihre Aktivität ist aus ökologischen und ökonomischen Gründen von größter Bedeutung. Im Rahmen einer wissenschaftlichen Studie aus dem Jahr 2008 wurde bspw. der ökonomische Wert der Bestäubung durch Insekten auf rund 153 Milliarden Euro jährlich geschätzt.

Das Bündnis „Kommunen für biologische Vielfalt e.V.“ wurde 2012 gegründet und ist ein Zusammenschluss von mittlerweile 114 Kommunen aus dem gesamten Bundesgebiet. Ziel des Vereins ist es, die Bedeutung von Natur im unmittelbaren Lebensumfeld der Menschen zu stärken und dazu beizutragen, Kommunen als hochwertigen Lebensraum für Menschen, Tiere und Pflanzen zu etablieren.

# Spürbar stärker. Hörbar leiser.

Mehr Kraft, mehr Komfort, weniger Emissionen. Für professionelle Anwender in lärmsensiblen Bereichen ist das STIHL Akku-Blasgerät BGA 100 ideal geeignet. Kein anderes handgetragenes Blasgerät von STIHL verbindet so viel Leistung mit so geringen Schallemissionen.

Mit maximal 840 m³/h Luftdurchsatz* ist es spürbar stärker als das Vorgängermodell BGA 85 und macht mit maximal nur 80 dB(A)** den hörbaren Unterschied im lärmsensiblen Umfeld. Bei der Anwendung ist kein Gehörschutz mehr notwendig. Ob mit rückentragbarem Akku STIHL AR 3000 oder Akku AP am Hüftgürtel: das STIHL BGA 100 besticht mit nur 2,5 kg und einer optimalen Gewichtsverteilung durch hohe Ergonomie. Durch drei Standard-Leistungsstufen und eine Boost-Funktion kann die Leistung an die Arbeitsaufgabe angepasst werden.

**Weitere Informationen erhalten Sie bei Ihrem STIHL Fachhändler oder unter stihl.de**

* Angabe in der Boost-Funktion
** 80 dB(A) Schalldruckpegel/90 dB(A) garantierter Schallleistungspegel

Sie finden uns auch auf:

**www.stihl.de**

STIHL®

# Zahlreiche Besucher auf der Anhängerherbstmesse

Vom 21. bis 23. Oktober 2016 fand im Anhänger-Vertriebszentrum der Firma WÖRMANN GmbH die traditionelle Anhängerherbstmesse statt.

(Foto: WÖRMANN GmbH)

Zahlreiche Kunden und Besucher kamen der Einladung des Anhänger-Spezialisten aus Hebertshausen bei Dachau nach, um sich ausgiebig und entspannt über sämtliche Transportlösungen zu informieren und sich bezüglich Leasing- und Finanzierungsmöglichkeiten ausführlich und individuell beraten zu lassen. WÖRMANN präsentierte auf der 50.000 qm großen Vorführfläche die Vielseitigkeit seines leistungsstarken Angebots: Rund 2.000 Anhänger und circa 500 Gebrauchtanhänger für alle Einsatzbereiche standen zur Sofort-Mitnahme bereit. Kunden und Besucher waren sowohl von der Qualität der Anhänger als auch von den attraktiven Messepreisen überzeugt. Aber auch das kulinarische Angebot an Grillspezialitäten und Kuchen der Dachauer Landfrauen fanden wie jedes Jahr begeisterten Anklang.

Besonders der neu überarbeitete Abrollcontaineranhänger Debris mit einem Gesamt-Gewicht von 3,5 Tonnen verfügt über eine elektro-hydraulische Abroll- und Kippvorrichtung, bei der die Ladeerhaltung der Batterie über das Zugfahrzeug erfolgt. Der Anhänger ist serienmäßig mit einem Protection-Fahrwerk ausgerüstet, das selbst in schwierigstem Gelände ein angenehmes und sicheres Fahren garantiert. Der Debris ist seit kurzem in drei Ausführungen erhältlich: mit einer Abrollmulde, einer Container-Abrollpritsche mit dreiseitig abnehmbaren und abklappbaren Bordwänden sowie mit einer Abrollplattform ohne Bordwände. Die Messerestposten werden für kurze Zeit noch zu den besonders günstigen Messekonditionen verkauft.

KENNWORT: WÖRMANN ANHÄNGER

## Manzke-Schwimmteichbau:

# Von der Idee bis zur Abnahme

Die Firma Manzke Garten- und Landschaftsplanung bietet sowohl Systembauweisen aber auch individuelle Lösungen an, bei der die Entwurfsplanung ganz an ihre Bedrüfnisse angepasst wird.

Ein Schwimmteich im eigenen Garten schafft nicht nur Abkühlung im Sommer, er bietet auch in den übrigen Jahreszeiten einen reizvollen Anblick. Im Frühjahr blühen die Wasserpflanzen, im Sommer lockt die Abkühlung und im Winter verzaubert die Schneedecke auf der Wasserfläche. Die Firma Manzke Garten- und Landschaftsplanung hat seit Anfang der 90er Jahre Erfahrung im Schwimm- und Badeteichbau und bietet schwerpunktmäßig die Planung von privaten und öffentlichen Anlagen an. Das Funktions- prinzip der Manzke Schwimmteiche beruht auf dem Mehrkammersystem (aufgeteilt in Nutzungsbereich und Aufbereitungsbereich), das einem geschlossenen Wasserkreislauf unterzogen wird.

Neben dem Bau, der formalen Gestaltung und optionalen Extras und Attraktionen rund um den Teich bietet Manzke zahlreiche Teichschlammsauger und Pflegeprodukte zur Teichpflege an, die mit einer individuellen Beratung je nach Schwimmteich für den Verkauf aber auch zur Vermietung angeboten werden.

(Foto: MANZKE Beton GmbH)

www.manzke-schwimmteich.de

Weitere Informationen erhalten Sie auch über das folgende Kennwort...

KENNWORT: MANZKE-SCHWIMMTEICHBAU

# DIE GRÜNE STADT: Informationsveranstaltung

Unter dem Titel „Neue Krankheiten und Schädlinge - Konsequenzen für die grüne Branche“ bietet die IPM ESSEN 2017 in Kooperation mit dem Bund deutscher Baumschulen (BdB) e.V. und der Stiftung DIE GRÜNE STADT erneut eine hochkarätige Informationsveranstaltung für Baumschulgärtner, Landschaftsgärtner und kommunale Entscheider an.

*Parks und Grünräume in Städten sind wichtig als klimawirksame Ausgleichsflächen und damit die Bürger sich hier wohl fühlen. (Foto: DGS.)*

Die Veranstaltung mit drei Kurzvorträgen und einer Diskussion findet traditionell am zweiten Messetag statt: Im kommenden Jahr also am Mittwoch, den **25. Januar 2017, 10:30 bis 12:00 Uhr** - aufgrund von Bauarbeiten dieses Mal im Congress Center West, Saal Berlin.

Es sind gleich mehrere Gründe, die in den vergangenen Jahren dazu beigetragen haben, dass sich immer wieder neue Krankheiten und Schädlinge bei Gehölzen ausbreiten. Zum Teil ist dies Folge der Globalisierung und des damit verbundenen weltumspannenden Warentransportes. So steigt die Wahrscheinlichkeit, dass mit den Waren, aber auch mit Verpackungsmaterial, Containern oder Fahrzeugen unerwünschte Organismen unbeabsichtigt importiert werden. Dazu kommen Klimaveränderungen, die es fremden Arten erleichtern, sich auszubreiten. Als invasiv wird eine Art dann bezeichnet, wenn sie sich am neuen Ort etabliert und soweit vermehrt hat, dass sie wirtschaftliche oder ökologische Schäden verursachen kann. Problematisch ist auch, dass es in den meisten Fällen zunächst keine natürlichen Feinde oder Gegenspieler gibt. Bis konkrete Bekämpfungsmethoden entwickelt sind, ist oftmals schon erheblicher Schaden entstanden.

Das sicherlich bekannteste Beispiel ist der Buchsbaum: Die in Europa heimische und seit Jahrhunderten fest in der europäischen Gartenkultur verankerte Kulturpflanze ist binnen weniger Jahre so gut wie vom Markt verschwunden. Der Buchsbaumzünsler und die Pilzkrankheit Cylindrocladium buxicola haben sowohl im öffentlichen Grün wie in privaten Gärten einen dramatischen Niedergang der Pflanze verursacht: Trotz inzwischen bekannten Bekämpfungsmöglichkeiten scheint es auf absehbare Zeit darum zu gehen, Alternativen für den Buchs zu finden und zu kultivieren. Aber auch bei anderen Pflanzenarten und besonders bei Bäumen zeigen sich Probleme. Teilweise sind es hochspezialisierte Krankheiten und Schädlinge, so z.B. an Platanen, Kastanien, Eschen, Ulmen, Ahornen, Hortensien, Rhododendren ..., oftmals erweitern sie aber nach der Ausbreitung ihr Wirtsspektrum und treten an verschiedenen Gehölzen auf. Die Ausbreitung neuer Krankheiten und Schädlinge schränken die Auswahlmöglichkeiten für Gehölze (auch) im öffentlichen Grün ein. Parallel steigen die Erwartungen an das öffentliche Grün: Bürger wünschen sich Parks und Grünräume für Erholung und als klimawirksame Ausgleichsflächen. Unter dem Begriff „Grüne Infrastruktur“ kommen aus Brüssel, aber auch vom Bund Empfehlungen für Kommunen, Grünflächen strategisch zu nutzen, auch mit Bezug auf das Stadtklima.

Interessierte können sich bis zum 20. Januar 2017 bei ilka.zoppa@messe-essen.de anmelden. Angemeldete Teilnehmer erhalten eine kostenlose Eintrittskarte für die IPM ESSEN.

KENNWORT: KLETTERKURSE

KENNWORT: PFLANZGEFÄSSE

# Smart Gardening

Der eigene Garten ist auch heute noch ein Sehnsuchtsort, um die Hektik des Alltags hinter sich zu lassen, sich dem Rhythmus der Natur anzuvertrauen und in schöner Umgebung zu entspannen. Die Menschen erwarten vom Garten viel, auch wenn sie immer weniger eigene Erfahrung und Wissen zu Pflanzen mitbringen.

*Gärten werden heute oftmals ebenso aufwändig gestaltet wie die Innenarchitektur eines Hauses. (Foto: BGL.)*

Die Hamburger Landschaftsarchitektin Friederike von Ehren stellt fest, dass insbesondere in Städten die Nachfrage nach gestalteten Gärten wächst: „Ein häufig geäußerter Wunsch ist der nach einem fertigen Garten - die Hecke soll gleich im ersten Jahr dicht sein, der Hausbaum wird als großes Exemplar gepflanzt, Bodendeckerflächen sollen von Anfang an dicht geschlossen sein, Obstbäume möglichst im ersten Jahr Früchte tragen.“ Für viele ist der Garten auch eine soziale Bühne. Man lädt zum Gartenfest ein, dabei wird draußen nicht mehr nur gegrillt, sondern in perfekt eingerichteten Outdoor-Küchen gekocht. Man wandelt durch den Garten und erfreut sich gemeinsam an Farben und Formen der Gehölze, Blütendüften und Wasserspielen. Die Gärten werden heute oftmals ebenso aufwändig gestaltet wie die Innenarchitektur eines Hauses. Auch eine Gartensauna mit Draußendusche, besondere Lichtinstallationen oder Kunstobjekte sind keine Seltenheit mehr. Thomas Heumann, Landschaftsgärtner mit eigenem Planungsbüro, erklärt diese Tatsache damit, dass die Vielfalt der Möglichkeiten heute größer ist denn je: „Wir verarbeiten je nach Wunsch Bodenbeläge aus Holz, Natur- oder Betonstein und auch verschiedene Kunststoffe; dabei variieren Farben und Formen und fügen sich harmonisch zur Bepflanzung.“

## Hilfreiche Technik für smarte Gärten

Die fortschreitende Digitalisierung unseres Alltags hat längst auch den Garten erreicht. Mähroboter übernehmen autonom den Rasenschnitt, eine automatische Bewässerung versorgt die Pflanzen optimal und spart dabei auch noch Wasser, weil sie bedarfsgerecht und zu den richtigen Zeiten eingesetzt wird. Heribert Wettels, Sprecher von Husqvarna Deutschland, erläutert: „Die Menschen haben mehr Freizeit als früher, aber auch mehr Möglichkeiten und Angebote, ihre Zeit zu verbringen. Viele Gartenarbeiten, die sich regelmäßig wiederholen, werden inzwischen automatisiert. Dabei ersetzt die Technik nicht das gärtnerische Wissen - nach wie vor braucht es professionelle Begleitung, zum Beispiel bei der Installation, Überwachung und Pflege der Anlage.“

Begriffe wie „Smart gardening“ oder „Traumgarten 4.0“ machen neugierig und interessieren nicht nur technikaffine Menschen. August Forster, Präsident des Bundesverband Garten-, Landschafts- und Sportplatzbau (BGL) e.V. unterscheidet zwei Typen von Gartenbesitzern: „Nach wie vor gibt es diejenigen, für die Gartenarbeit eine willkommene Abwechslung ist und die es genießen, sich dabei im Wortsinn zu erden. Viele jedoch wollen sich heute im Garten in erster Linie erholen und legen Wert auf eine entsprechende technische Ausstattung und zuverlässige Services vom Landschaftsgärtner.“ Viele Betriebe haben spezielle digitale Angebote entwickelt, die eine 24/7 Überwachung der Kundengärten sicherstellen. Entsprechende Server evaluieren die Daten aus verschiedenen Gärten und bei Abweichungen kann schnell reagiert werden. Die technischen Helfer werden auch gerne von älteren Gartenbesitzern in Anspruch genommen, die so ihre Flächen ums Haus mit weniger körperlichem Einsatz „in Schuss halten“ können. Ein angenehmer Nebeneffekt ist außerdem, dass die neuen Geräte alle akkubetrieben sind und somit weder durch Lärm noch durch Abgase stören. Friederike von Ehren resümiert: „Das Smart-Gardening ist die logische und konsequente Weiterentwicklung von Hilfsmitteln und Geräten für die heutige Zeit. Sie verändern jedoch weder die Gartenkultur, noch schränken sie die Gestaltungsmöglichkeiten ein.“

Forster ergänzt: „Technik ist wichtig, insbesondere da, wo sie Arbeiten erleichtert. Aber das wesentlichste Element, das Gärten erst zu Gärten macht, sind und bleiben Pflanzen. Die richtigen Gehölze, Stauden und Gräser auszuwählen, die für den jeweiligen Standort passen und den Wünschen der Gartenbesitzer entsprechen, ist für unsere Branche die vornehmste Aufgabe. Wunderbar, wenn dann technische Hilfsmittel dazu beitragen, dass sich der Garten gut entwickelt und die Besitzer daran lange Zeit Freude haben.“

# Gärtnerischer Wettbewerb Rosen

Im Jahr 2019 wird die Stadt Heilbronn gemeinsam mit der Deutschen Bundesgartenschau-Gesellschaft mbH (DBG) die Bundesgartenschau (BUGA) am Neckarbogen ausrichten.

*(Foto: BUGA Heilbronn 2019 GmbH)*

In zentraler Lage soll das neue Stadtquartier „Neckarbogen“ mit großzügigen Grün- und Freiflächen entstehen. Die Stadtteile westlich und östlich des Neckars werden dabei vernetzt und die gesamtstädtischen Grünverbindungen ausgebaut. Spiel- und Sportflächen sollen aufgewertet werden. Dabei spielen Kerngedanken wie Naturnähe, Nachhaltigkeit, Nachnutzung und Zukunftsfähigkeit eine große Rolle. Die gärtnerischen Ausstellungen erwarten die Besucher*innen mit ihren interessanten neuen Trends und Ideen. Informationen aus allen Bereichen des Gartenbaus, sowie aus Pflanzenforschung und Züchtung begeistern Besucher und Pflanzeninteressierte ebenso wie Erholungssuchende.

Die Bundesgartenschau Heilbronn 2019 plant auf ca. 1.500 m2 einen zeitgemäßen Rosengarten mit aktuellen Blüten- und Wuchsformen, sowie den neusten Züchtungen zu gestalten.

Daher ruft die Bundesgartenschau Heilbronn 2019 GmbH Züchter und Produzenten zur Beteiligung am gärtnerischen Wettbewerb Rosen auf.

**Bitte melden Sie sich bei Interesse unverbindlich an:**

BUGA Heilbronn 2019 GmbH
Herr Michael Kizil
Ausstellungbevollmächtigter der DBG
Edisonstr. 25
74076 Heilbronn
Tel.: 07131 2714-171
E-Mail: michael.kizil@buga2019.de

KENNWORT: STRATOS-PLATTEN

# Verver Export: Neuheiten Sommerkatalog 2017 & 2018

Unser Meinung nach reichern Veränderungen alles, was wir tun, mit mehr Kreativität und Engagement sowie größeren Herausforderungen an. Aus dem Grund bringen wir beispielsweise in unseren Sommer-Trams immer wieder Innovationen an: Es werden nicht nur neue Pflanzenkonzepte eingeführt, sondern auch bereits bestehende Konzepte angepasst.

Die Änderungen sind insbesondere darauf ausgerichtet, eine noch bessere Qualität der von uns gelieferten Produkte zu gewährleisten. Mit Innovations- und Überraschungsgeist suchen wir jede Saison wieder nach neuen Produkten oder Sorten, mit denen wir unser Blumenzwiebelangebot sicherlich verbessern können. In diesem Katalog finden Sie auch zahlreiche Beispiele dafür. Einige Neuheiten aus unserem Sommerkatalog:

## Verver Export Special: Dahlie Julie One

Die Verver Export Specials sind unsere persönlichen Vorstellungen: in unseren Augen so speziell, dass wir ihnen einen besonderen Platz in unserem Katalog eingeräumt haben. Die Dahlie Julie One hat sehr besondere Blume, die zu den Orchideengewächsen gehört und deren Farbe von Rosa in Pfirsich übergeht. Robuste Dahlie, die sich für eine abwechselnde Bepflanzung von Kübeln und Töpfen eignet.

## Klassische Lilie Londen Heart

Lilien können Sie nicht nur als Schnittblume, sondern auch zwischen Ihre Einjährigen pflanzen. Sie bilden das Tüpfelchen auf dem i. Londen Heart ist eine bezaubernde dunkelrote Lilie mit einem fast schwarzen Herz. Gehört zur Serie Tango und ersetzt 'Pup Art' aus dem vorherigen Katalog.

## Sommer-Tram Pink Pearl

Mit unseren pflanzfertigen Sommer-Trams erzielen Sie sofort ein Ergebnis und den ganzen Sommer über eine wunderschöne Blütenpracht! Sommer-Tram Pink Pearl ist ein Hellrosa Konzept mit kräftigen Akzenten in Violett. Unterschiedliche Blütenformen, die wunderbar harmonisieren.

## Dekorative Dahlie Groovy

Dekorative Dahlien sind perfekte Sommerblumen. Die Blüten, von denen viele schön gefüllt sind, bilden die perfekte Basis in Ihrem Sommerbeet. Angesichts der Pflanzenanzahl pro Quadratmeter ist die Dahlie eine sehr kostengünstige Wahl!! Dahlie Groovy Blüte in Rotrosa mit einem hellorangefarbenen Schimmer. Die robusten Stiele haben denselben Schokoladenton wie die Blätter.

## Iris Sibirica Babylon

Die Sibirische Schwertlilie ist ein winterhartes Zwiebelgewächs. An einem leicht feuchten Standort ist sie besonders robust. Wunderbare mehrjährige Begleitpflanze für Ihr Beet. Iris Sibirica Babylon ist eine nahezu vollständig weiße Blume aus dem Iris sibirica-Sortiment. Lediglich ein Hauch von Gelb schmückt die Lippen der Blüte.

Dahlie Julie One

Klassische Lilie London Heart (Fotos: Verver Export)

KENNWORT: VERVER SOMMERKATALOG

KENNWORT: WÖRMANN-RESTPOSTEN

Aktuelle Beiträge finden Sie unter
www.soll-galabau.de

# SANTURO/ARENA: Internationales Lizenzpartner-Treffen

Die Lizenzgruppe der braun-steine GmbH, traf sich vom 4.-6.10.2016 am Vierwaldstätter See in Luzern. Gastgeber war die Sebastian Müller AG, Schweiz. Das internationale Treffen mit Teilnehmern aus Frankreich, Österreich, der Schweiz und Deutschland dient zur Standortbestimmung der Produktgruppen SANTURO Mauersysteme und ARENA Pflaster.

*Die Teilnehmer: Limex-Venusberg GmbH, 09430 Drehbach; Flora Trend GmbH, 24850 Lürschau; F.C. NüdlingGmbH, 36037 Fulda; Berding Beton GmbH, 49439 Steinfeld; braun-steine GmbH, 73340 Amstetten, ETS Sepa Sarl, 67601 Selestat (Frankreich); Weissenböck GmbH, 2620 Neunkirchen (Österreich) und die Gastgeber Sebastian Müller AG, 6221 Rickenbach-Luzern (Schweiz). (Foto: braun-steine GmbH)*

Nach einem ausgiebigen Erfahrungsaustausch über Produkt-Neuheiten wurden die Marketingaktivitäten für die kommenden Jahre präsentiert und verabschiedet. Beide Produktmarken haben inzwischen einen hohen Stellenwert bei Planern, Galabau, Baustoffhandel und Kommunen.

Speziell beim ARENA Pflaster wird die Zielgruppe der Planer und Architekten immer bedeutender in der Objektplanung. Das Produktsystem findet im Stadt- und Objektbau durch seine Formensprache einen reizvollen Kontrast zu den neuen Architektur-Strukturen. Außer ökologischen Aspekten hat das organische gestaltete Pflastersystem große Vorteile im Spannungsfeld zu Großelementen in Fläche und Fassade.

SANTURO Mauersysteme sind ein komplettes Gestaltungsprogramm für Mauern im öffentlichen Freiraum, Hangbefestigungen und alle Anwenderbereiche privater Gartenanlagen. Sie bieten zusätzlich interessante Detaillösungen wie Wasserspeier, Zisternen, LED-Leuchten und Fundamentsteine.

Die Sebastian Müller AG kreierte ein abwechslungsreiches Rahmenprogramm für die internationale Teilnehmergruppe mit einer Bootsfahrt auf dem Vierwaldstätter See, Besichtigung des Werks Rozloch direkt am See und einem kulinarischen Highlight im „Kitchen Club“ im Hotel Montana in Luzern.

KENNWORT: ARENA UND KENNWORT: SANTURO

KENNWORT: MAKABIT

# PrecisionCut Fairway-Mäher 8900A von John Deere

*(Foto: John Deere GmbH & Co. KG)*

Der auf hohe Mähleistung, erstklassige Schnittqualität und tadelloses Schnittbild ausgelegte PrecisionCut Fairway-Mäher 8900A ist das jüngste Mitglied der preisgekrönten A-Modelle Fairway-, Rough- und Universalspindelmäher-Familie von John Deere.

Mit dem neuen 8900A PrecisionCut – dem John Deere Fairway-Mäher mit der bislang größten Gesamtschnittbreite – erzielen die Bediener jetzt maximale Produktivität und Schnittqualität und optimieren gleichzeitig die Leistung ihrer Maschine.

Der 8900A bietet die Wahl zwischen 66 und 76 cm breiten Schneideinheiten mit einem Spindeldurchmesser von 18 cm. Mit diesen Schneideinheiten, die eine perfekte Anpassung an die Bodenkonturen gewährleisten, erzielt der 8900A eine Gesamtschnittbreite von 2,90 m bzw. 3,30 m. Für noch mehr Vielseitigkeit und Komfort bieten beide Schneideinheiten einen optionalen Vertikutierer.

Die 66 cm breiten Schneideinheiten sind mit 5-, 8- und 10-Blatt-Spindeln erhältlich. Zur Optimierung der Schnittleistung lassen sie sich auf Wunsch mit Fairway Tender Conditioner sowie Rollenbürsten an der Nachlaufrolle ausstatten. Für eine höhere Mähleistung sorgen die 76 cm breiten Schneideinheiten mit ihren 5- bzw. 8-Blatt-Spindeln. Bei allen Schneideinheiten ermöglicht das bewährte und innovative Speed Link System eine präzise und extrem einfache seitengleiche Schnitthöhenverstellung.

Der leistungsstarke 4-Zylinder Dieselmotor mit Direkteinspritzung entfaltet bis zu 48,3 PS (36 kW) und sorgt dank LoadMatch-Funktion zur automatischen, lastabhängigen Anpassung der Mähgeschwindigkeit für eine konstant gute Schnittqualität und ausgezeichnete Leistung am Hang.

Ferner verfügt der 8900A über das bewährte TechControl System, das die Einstellungen der Maschine leichter und die Bedienung effizienter macht, an Wartungsintervalle erinnert und Diagnosedaten anzeigt. In verschiedenen Menüpunkten des passwortgeschützten TechControl-Displays stellen die Bediener schnell und einfach per Tastendruck optimale Mäh- und Transportgeschwindigkeiten ein. Zudem lässt sich die Wendegeschwindigkeit auf einen festgelegten Prozentsatz der Mähgeschwindigkeit reduzieren, um die Grasnarbe beim Wenden zu schonen.

Im Januar 2017 feiert der Fairway-Mäher auf der BTME Messe in der englischen Stadt Harrogate sein europäisches Debüt. Weitere Einzelheiten und Auskünfte erhalten Sie bei Ihrem John Deere Vertriebspartner.

www.johndeere.de

KENNWORT: FAIRWAY-MÄHER

KENNWORT: FORSTTAGE

## Im Test:

# Kaltwasser-Hochdruckreiniger und Heißwasser-Hochdruckreiniger von KÄRCHER gegen Grünbeläge

Der Rolf Soll Verlag hat einen Produkttest mit einem Kaltwasser-Hochdruckreiniger sowie mit einem Heißwasser-Hochdruckreiniger von Kärcher gegen Grünbeläge im Haus- und Garten-Bereich durchgeführt.

(Foto: Karsten Soll)

Das Anschließen des Kaltwasser-Hochdruckreinigers erwies sich ein bisschen aufwendig, da ein Starkstromanschluss benötigt wurde*. Ein stabiler Wasserschlauch sollte auch vorhanden sein.

Je nach Einsatzgebiete werden die mitgelieferten Düsen ausgewählt. Wir haben als erstes die Grünbeläge zwischen den Pflastersteinen auf einem Parkplatz entfernt und die entsprechende Düse aufgesetzt. Bevor gereinigt werden kann, muss ein Sicherheitsschalter umgelegt werden. Aufgrund des starken Drucks empfiehlt es sich die Pistole schräg nach vorne zu halten. Eine Regulierung ist möglich. Es gibt (wieviele?) Einstellmöglichkeiten je nach Einsatzgebiet. Der Schlauch zur Pistole ist 10 m lang und kurbelt sich automatisch auf, was auch sehr gut geklappt hat. Nach etwa einer Stunde waren wir fertig und das Ergebnis war wie neu.

Als nächstes Testobjekt diente eine 15 m hohe Hauswand. Zusammen mit einer Arbeitsbühne von HEMATEC haben wir auch hier mit einem Kaltwasser-Hochdruckreiniger gearbeitet und eine neue Düse aufgesetzt. Wir haben von oben nach unten gearbeitet und nach etwa 2 Stunden waren wir fertig. Über Nacht trocknete die Wand und auch konnte sich das Ergebnis sehen lassen. Die Wand war weiß.

Für die Reinigung von Treppen und Terrassenbeläge aus Betonstein kommt der Heißwasser-Hochdruckreiniger zum Einsatz. Das Anschließen war ähnlich wie beim Kaltwasser-Hochdruckreiniger, denn auch dieser benötigte Starkstrom. Das Bedienen war kinderleicht und ruckzuck war die Treppe sauber. Den Beweis dafür können Sie in unserem selbstgedrehten Video unter https://www.youtube.com/watch?v=XLCS3ofUDIA sehen.

**Fazit:** Die Hochdruckreiniger von Kärcher entfernen problemlos Grünbeläge aller Art im Haus- und Garten-Bereich.

** Seit kurzer Zeit bietet Kärcher für den professionellen Gebrauch auch Hochdruckreiniger mit einem normalen Stromanschluss an.*

KENNWORT: KALTWASSER-HOCHDRUCKREINIGER UND KENNWORT: HEISSWASSER-HOCHDRUCKREINIGER

KENNWORT: BLUMENZWIEBELN

# Der Multitool Geräteträger von RAYCO

Sie möchten mehr als nur eine Wurzelfräse? Der neue RAYCO RM 27 Geräteträger ist die Lösung für Vermieter und Unternehmer die nicht nur eine Wurzelfräse suchen, sondern bei Bedarf diverse weitere Aufgaben bewältigen kann.

Dieses neue Multitool deckt ein breites Einsatzspektrum im Bereich Umwelt, Landschaftsbau und Winterdienst ab. Von einer effektiven Wurzelfräse über einen kraftvoller Besen, eine Grabenfräse, eine effektive Bodenfräse bis hin zu einem Gestrüpp-Mäher bieten sich viele interessante Einsatzgebiete. Der RAYCO RM 27 ist mit einer Ölleistung von 68,1 Liter/min kompromisslos in Sachen Produktivität. Durch

*oben: Wurzelfräse unten: Bodenfräse (Fotos: Schültke GmbH & Co. KG)*

den leistungsstarken Ölantrieb, ist der RM 27 ebenso im Stande Wurzeln auszufräsen, wie einen Graben zu werfen, Pflanzbeete zu bereiten oder verwilderte Flächen zu mähen.

Der RAYCO RM 27 bietet einen eigenen Fahrantrieb mit Gummiketten und einem Schnellgang. Mit 17,8cm breiten Ketten ergibt sich neben einer hervorragenden Standsicherheit auch ein minimaler Bodendruck von nur 18,1 kPa. Die Leistung liefert ein zuverlässiger 26,5 PS Kohler Benzin-Motor mit Kraftstoffeinspritzung. Großes Augenmerk wurde auf eine möglichst leichte und selbsterklärende Bedienung sowie ein möglichst wartungsarmes Hydrauliksystem gelegt. Alle Wartungspunkte sind wie gewohnt leicht zugänglich.

KENNWORT: BODENFRÄSE UND KENNWORT: WURZELFRÄSE

# Die Münchner Baumkletterschule

In Gilching, tief im Süden Bayerns, ist das Büro der Münchner Baumkletterschule. Dennoch findet täglich irgendwo in Deutschland ein Fachkurs der Ausbildungsstätte statt.

Über 40 praxiserfahrene Ausbilder und Referenten aus verschiedenen Regionen leiten die Kurse mit den Schwerpunkten Baumpflege, Baumklettern und Arbeitssicherheit. Die Ausbilder stehen für das Lehrmotto: Aus der Praxis, für die

*(Foto: Freeworker GmbH)*

Praxis. Alle Ausbilder sind Speziallisten die selbst regelmäßig klettern und in der Baumpflege aktiv sind.

Die Kurse der Münchner Baumkletterschule richteten sich an Einsteiger und Profis. Das breite Spektrum der Kurse orientiert sich an den wachsenden Inhalten und Ansprüche der Branche. Neben einer guten Grundausbildung steht gleichzeitig die zielgerichtete und regelmäßige Weiterbildung erfahrener Baumpfleger im Mittelpunkt. Mehrmals jährlich veranstaltet die Schule Regionale Kurswochen mit wechselndem und individuell wählbarem Kursprogramm. Für die SKT-A und SKT-B Kurse gibt es jeweils ein ausführliches und regelmäßig aktualisiertes Kursskript, das im Fachhandel erhältlich ist.

1999 initiierte Johannes Bilharz die Münchner Baumkletterschule. Mit erfahrenen Fachleuten aus der Praxis setzte er sein Konzept von kleinen intensiven Baumkletterkursen über wenige Tage um. 2002 folgte die Akkreditierung der Schule als erste Ausbildungsstätte für Kletterkurse. Bereits früh erweiterte die Schule ihr Angebot um professionelle Baumpflegekurse, die sich schnell einer steigenden Nachfrage seitens der Kursteilnehmer erfreuten.

www.freeworker.de

KENNWORT: KLETTERKURSE

KENNWORT: SANTURO-MAUERN

# modatech

Die Transportkarre
für schwere Lasten.

## Neu! Montagekran

**für Transportkarre, Pick-up, Transporter und Anhänger**

IPM ESSEN · GERMANY 2017

**Halle 3 - Stand 3E77**

Untergreifer für Pflanzkübel mit gebogenem Rand

Zaunabroller

Transportgabel mit Stapelgitter

## Anbaugeräte

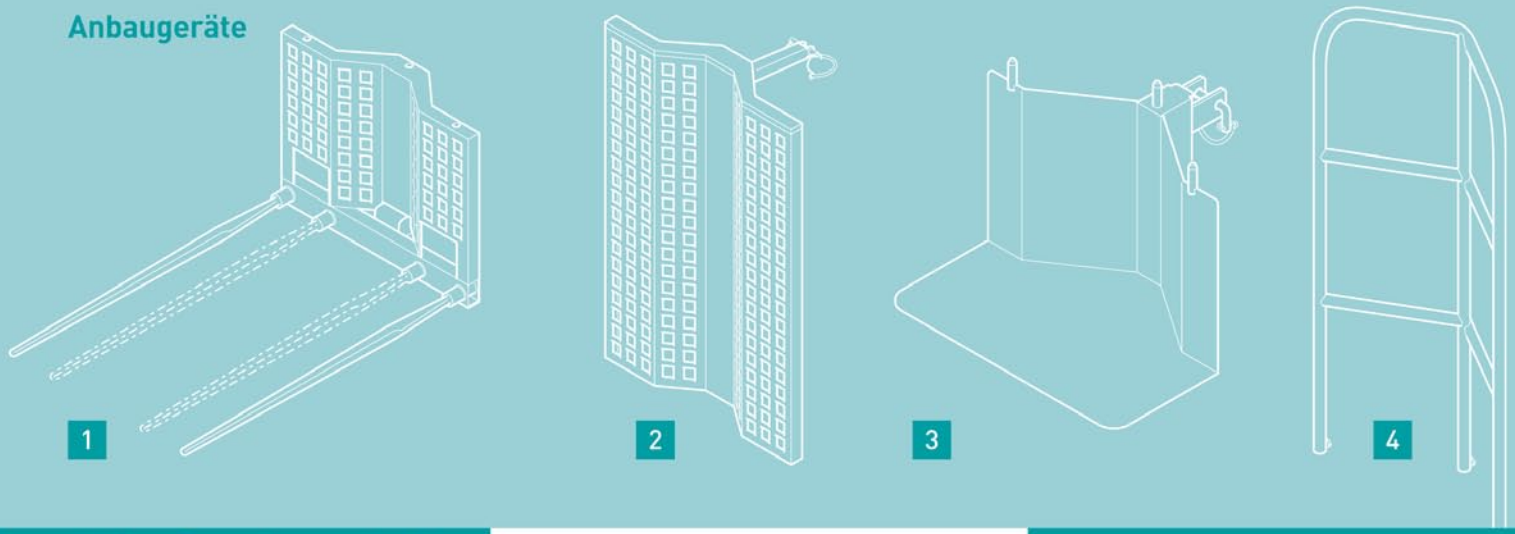


Kran zum Anheben, Transportieren und punktgenauem Absetzen von Findlingen und Quellsteinen

## Transportkarren für schwere Lasten

### Leistungsstarke Merkmale:

- Rückenschonendes Heben, Transportieren und Absetzen von schweren Gegenständen durch nur eine Person
- im Zusammenspiel mit dem höhenverstellbaren Griff und dem Fußtritt wird eine enorme Hebelwirkung erzielt
- die Transportkarre besteht aus verzinktem Stahl, ist äußert robust und stabil
- die maximale Achslast beträgt 500 kg
- Kugelgelagerte, luftgefüllte Breitreifen mit Stahlfelgen erleichtern das Fahren auch in schwierigem Gelände
- der praktische Schnellspanngurt sichert alle Gegenstände und Lasten
- durch die umfangreichen Anbaugeräte kann die Transportkarre für viele Einsatzbereiche genutzt werden

Schaufel mit Gitteraufsatz

Transportgabel

Stechzähne und Stammhalter

Kran und Steinzange

Klemmbacken für Pflanztröge (Terracotta)

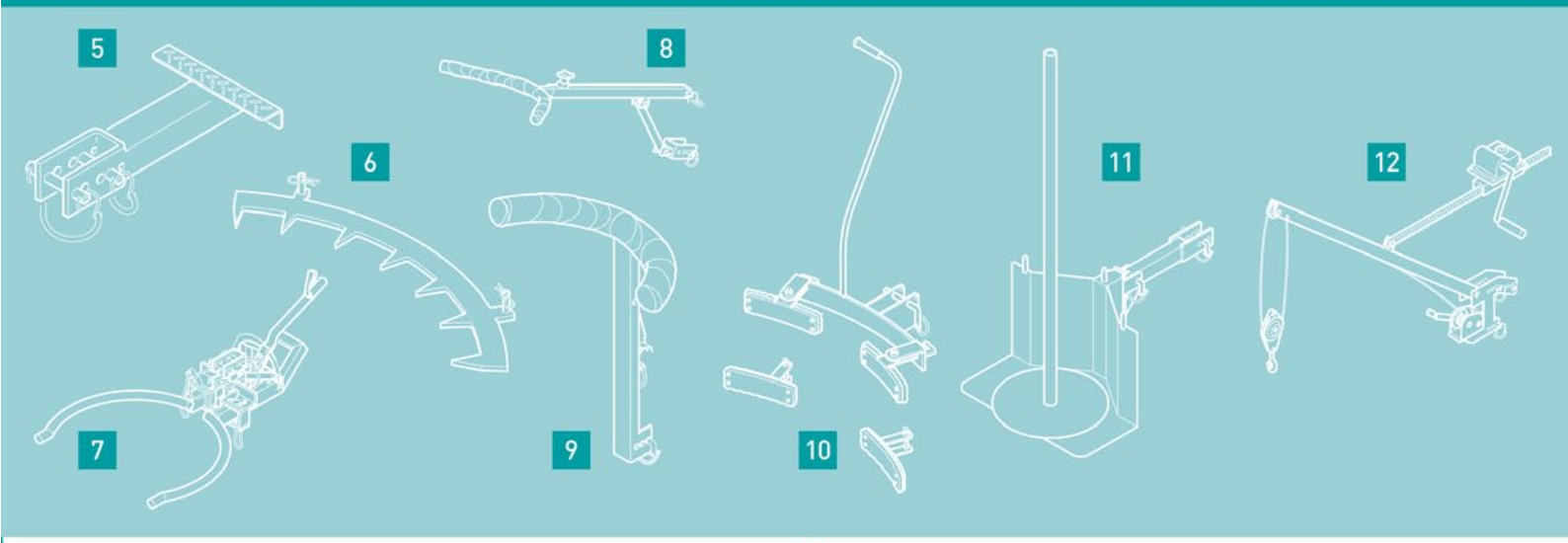


## Transportkarre

## Grundgerät mit

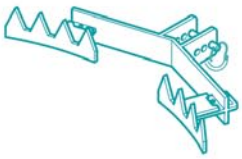

## Untergreifer und

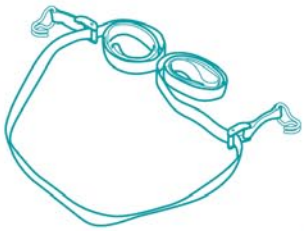

## Schnellspanngurt

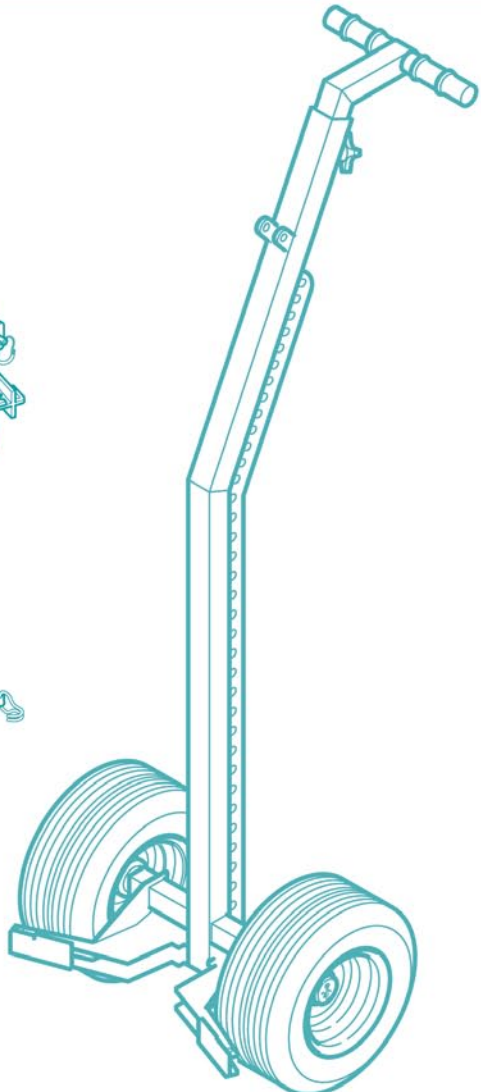

## Anbaugeräte

1. Transportgabel
2. Stapelgitter Aufsatz für Transportgabel
3. Transportschaufel
4. Transprtschaufelgitter Aufsatz für Transportschaufel
5. Fußtritt
6. Stechzähne
7. Pflanztrogheber
8. Stammhalter
9. Asthalter
10. Klemmbacken mit Stützbacken
11. Zaunabroller
12. Kran

# modatech

Die Transportkarre
für schwere Lasten.

Modahum GmbH · Weihermühle 2 · 82544 Egling bei München
Tel. +49 (0) 81 76/93 10-0 · Fax +49 (0) 81 76/93 10-93
www.modahum.de · info@modahum .de

# Neue Produkte bei Münz Fahrzeugbau

Zu den Multitalenten Tandem-Dreiseitenabsenk-Kipper und Tandem-Dreiseitenabsenk-Kipper-Light, erweitert Münz Fahrzeugbau GmbH & Co. KG aus Pliezhausen seine Produktpalette mit den neuen Transportanhängern (TA).

*(Foto: Münz Fahrzeugbau)*

Speziell für den Transport von Baumaschinen wurden diese Anhänger ab einem Gesamtgewicht von 3,5 t, über 6,5 t bis hin zur schwereren Gewichtsklasse entwickelt und punkten durch ihre hochwertige, stabile und leichte, verwindungssteife Konstruktion, sowie den angeschweißten, begehbaren Kotflügeln.

Zu einer überzeugenden Transportlösung wird der Transportanhänger durch die kompakte Bauform und niedrige Auffahrhöhe, dem Beleuchtungskasten mit trotzdem hoher Bodenfreiheit und der verschiebbaren Rampen für jegliche Art von Fahrzeugen die unterstützt werden durch Gasfedern. Die Auffahrrampenbeläge sind serienmäßig mit Stahlgittern erhältlich, wahlweise für den Walzentransport geteilt mit Gummibelag.

Für eine optimale Ladungssicherung bietet der Anhängerhersteller die „Zurrline“ in den Seitenwänden im unteren und oberen Bereich. Durch die flexiblen Anschlagmöglichkeiten für Zurrmittel, kann der Anwender seine Ladung schnell und vorschriftsmäßig sichern. Durch die stufenlose Deichselverstellung ist der Anhänger bei Fahrzeugen mit unterschiedlichen Kupplungshöhen kompatibel. Hoher Korrosionsschutz bietet eine Tauchbadvollverzinkung des Fahrzeuges. Neben der umfangreichen Serienausstattung kann der Kunde sein Fahrzeug individuell mit Sonderpositionen nach den notwendigen Anforderungen zusammenstellen.

Diese Baureihe gibt es in verschieden Pritschengrößen von der kleinen Breite für den Stadtverkehr, bis zur Maximalbreite von 2.00 m (Innenmaß) für die größeren Baumaschinen.

Außer den reinen Transportanhängern (TA), bietet Münz-Fahrzeugbau die patentierte Tandem-Dreiseitenabsenk-Kipper-Reihe (TDAK) an, Schüttguttransporte und Maschinentransporte in einem. Der TDAK transportiert Schüttgüter wie herkömmliche Dreiseiten-Kipper, hat jedoch noch zusätzlich die Funktion, dass er die Pritsche auf die Fahrbahn absenken kann für einfache, schnelle und sichere Transporte.

Speziell für die Anforderungen im Gelände wird die patentierte Produktreihe Tandem-Dreiseitenabsenk-Kipper-Light (TDK-L) angeboten. Sie unterscheidet sich zu der TDAK-Reihe durch die Breitbereifung und der höheren Bodenfreiheit, sowie der breiten Überfahrrampe, die durch kleine Einschubrampen mit 29 kg ersetzt wurde.

Außerdem wird die Tandem Absenkkipper Reihe (TAA) Fahrzeuge für Maschinentransporte, die nur die Absenkfunktion besitzen angeboten.

Zu der LKW Reihe bietet Münz Fahrzeugbau auch Rückwärtskipper (RK), Dreiseitenkipper (PK) und Dreiseiten-Absenk-Kipper bis 3.500 kg Gesamtgewicht (MDAK) an.

KENNWORT: MÜNZ TRANSPORTANHÄNGER

↓ KENNWORT: FRÄSEN UND ↓
↓ KENNWORT: HOLZZERKLEINERER ↓

# VIA LEANO® - Abwechslung mit Format

Ein Pflaster, das Bauherrn volle Gestaltungfreiheit lässt. Via Leano überzeugt als Nachfolger von Via Vecia mit einem verringerten Fugenanteil und einer dezent modernisierten Optik.

Ob im Läuferverband mit sieben Formaten verlegt oder im wilden Verband mit neun Formaten: Via Leano ermöglicht Wege, Plätze und Terrassen, die zu moderner und historischer Architektur passen. Besonders lebendig wirken die nuancierten Farben und die unregelmäßigen Kanten. Bei entsprechender Verlegung trägt Via Leano als versickerungsfähiges Pflaster aktiv zum Umweltschutz bei. Passend zu dem Pflaster bietet das System auch Stufen und Palisaden und eignet sich zur Kombination mit weiteren KANN-Produkten.

*Via Leano in Nero Bianco. (Foto: KANN GmbH Baustoffwerke)*

**KENNWORT: VIA LEANO**

# Unterreiner Jubiläumskatalog ist erschienen!

Der Unterreiner-Jubiläumskatalog ist ab sofort verfügbar. Auf 236 Seiten gibt es im Katalog alle Informationen über die Maschinen der Unterreiner-Forstgeräte GmbH. „Wir haben uns besonders viel Mühe gegeben bei dem Jubiläumskatalog.

Er ist noch informativer und hat eine komplett neue Aufmachung“, berichtet Marketingleiterin Theresa Herde. Natürlich stellen wir einige Neuheiten wie z. B. ein Neigungsüberwachungssystem für Tajfun-Winden, hydraulische Solomat-Wippkreissägen, Förderbänder, eine 13 t Holzspalter-Serie und einiges mehr im neuen Katalog vor. Er ist ab dem 1. Dezember gültig.

Auf der Rückseite haben wir Ihnen alle Unterreiner Messe- und Veranstaltungstermine im Jubiläumsjahr 2017 zusammengefasst! Sie können den Katalog kostenlos per E-Mail unter info@unterreiner.eu oder telefonisch unter 08678/74940 anfordern.

*(Foto: Gert Unterreiner Forstgeräte GmbH)*

**KENNWORT: UNTERREINER-KATALOG**

# Schwimmteiche bauen mit Know-how

DEULA Lernen und Erleben

## Nutzen

Schwimmteiche sind Oasen der Erholung und vor allem im gehobenen Preissegment stark nachgefragt. Die Fortbildung vermittelt Ihnen fundiertes Fachwissen zum Bau betriebsstabiler Schwimmteiche und Bio-Pools. Sie erhalten Systemanbieter-unabhängiges, kompaktes Expertenwissen zu den jeweiligen Themengebieten. Kenntnisse im Baurecht und Marketing vervollständigen die Fortbildung. Die enge Zusammenarbeit mit der Deutschen Gesellschaft für naturnahe Badegewässer e.V. (DGfnB) garantiert Qualität und Aktualität der Lehrinhalte.

## Konzept

Die Fortbildung umfasst zehn 2 -tägige Module. Diese erstrecken sich über ein Jahr, vorwiegend in den Wintermonaten. Der zentrale Gedanke des Lehrgangskonzeptes spiegelt sich in der Kombination von Präsenz- und Aufbereitungs- bzw. Praxisphasen wider. Erfahrene Referenten vermitteln notwendiges Praxiswissen und handwerkliche Fertigkeiten. Die Module sind auch einzeln buchbar. Somit haben Sie die Möglichkeit, Ihr individuelles Weiterbildungprogramm zusammenzustellen. Der Besuch aller Module ist Voraussetzung für die Zulassung zur Prüfung.

## Exkursionen

Mehrere Besichtigungen bautechnisch anspruchsvoller Badeteiche ergänzen und veranschaulichen die theoretischen Inhalte. Die Referenten erläutern die Funktionsprinzipien sowie die technische Vorgehensweise beim Bau und diskutieren spezielle Problemlösungen vor Ort mit den Teilnehmern.

## Zielgruppe

Unternehmer, Bauleiter, Planer, Landschaftsarchitekten und Vorarbeiter sowie alle, die im Bereich Schwimmteich und Bio-Pool auf dem aktuellen Wissensstand bleiben wollen

## Inhalte

**Modul 1:**
**Überblick über die wesentlichen Grundlagen**

Anforderung an Planungs- und Ausführungsleistungen, Einführung in die chemischen und biologischen Vorgänge im Wasser, Einführung in die biologische Wasseraufbereitung, Überblick zu Regelwerken und Anerkannten Regeln der Technik

**Modul 2: Bautechnik**

Gestaltung und Eingliederung in den Garten Erdbau und Beckenbauwerk, Beton und Naturstein im Schwimmteich und deren Wirkung auf Wasserqualität und Algenbewuchs Bachläufe, Wasserfall, Sprudelsteine etc.

**Modul 3: Vegetationstechnik I und Wasseraufbereitung**

Böden und Substrate und ihre Verwendung Wasserpflanzen: Biologie, Arten, Auswahl sowie Standortansprüche, Hydrobotanische Anlagen für Teiche und Schwimmteiche

**Modul 4: Abdichtung und Holzbau**

Teichrandgestaltung, Kapillarsperren, Drainagen, Abdichtung mit Folie: Folienarten, Durchführungen, Anschlüsse, Baustoff Holz in der praktischen Anwendung

**Modul 5: Wasserregeneration**

Langsam und schnell durchströmte Substratfilter, Ausgelagerte technische Einheiten

**Modul 6: Hydraulik und Elektrik**

Hydraulik und Pumpen- sowie Leitungstechnik, Projektarbeit: Wasserregeneration und Hydraulik, Schutzvorrichtungen, Abdeckungen und Beleuchtung

**Modul 7: Vegetationstechnik II (Sommerseminar)**

Schwimmteichpflanzen und Pflanzenstandorte, Praxisteil: Pflege und Unterhalt von Schwimmteichen

**Modul 8: Angewandte Limnologie und Pflegepraxis**

Gewässerökologie im Schwimmteich

Exkursion: Vorstellung verschiedener Bauweisen

**Modul 9: Baurecht**

Vertragsrechtliche Grundlagen, Abnahme, Gewährleistung und Produkthaftung
Umgang mit Sachverständigen
Außergerichtliche Streitbeilegung

**Modul 10: Marketing**

Kundengewinnung und Leistungsversprechen: vom skizzierten, Gestaltungvorschlag zum aussagekräftigen Angebot, Kundenkontakt und Kundenbindung, Projektarbeit: Erstellen eines Angebots

## Termine:

16.-20.01.2017 Module 1-2
06.-10.02.2017 Module 3-4
06.-10.03.2017 Module 5-6
12.-14.06.2017 Modul 7
10.-12.07.2017 Modul 8
06.-10.11.2017 Module 9-10
11.-12.12.2017 Prüfung

DEULA Lernen und Erleben

## Preise:

je Modul bei Buchung aller Module:
585,00 € (DGfnBMitglieder)
695,00 € (Nichtmitglieder)

je Modul bei Buchung einzelner Module:
725,00 € (DGfnBMitglieder)
835,00 € (Nichtmitglieder)

inkl. Lehr- und Verbrauchsmaterial und Pausenverpflegung

## Prüfungsgebühren:

460,00 (DGfnB-Mitglieder)
540,00 (Nichtmitglieder)

Zertifiziert durch die Deutsche Gesellschaft für naturnahe Badegewässer e.V. (DGfnB)

HTTP://WWW.DEULA.DE/UPLOADS/TX_DEULACOURSE/FALTBLATT_SCHWIMMTEICHBAUER_2017.PDF

KENNWORT: MANZKE-SCHWIMMTEICHBAU

# 11. Veitshöchheimer GaLaBau-Herbst

Eine Branchensoftware ist nur so schlau, wie sie mit Daten „gefüttert“ wird. Diese Botschaft kam beim 11. Veitshöchheimer GaLaBau-Herbst bei allen Studierenden und Gästen an der Meisterschule in Veitshöchheim an. In der GaLaBau-Praxis hört man von alternativen Vorgehensweisen:

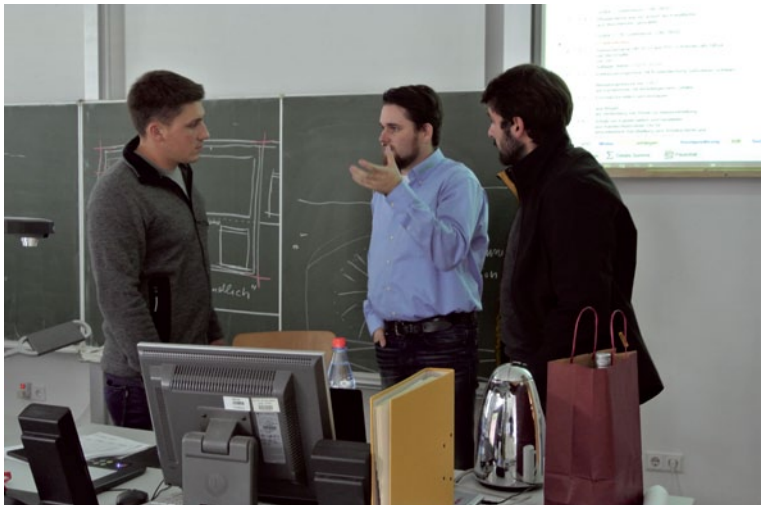

*Der GaLaBau-Herbst bietet Erfahrungsaustausch und Kontaktaufnahme: Vorteile mit einem besseren Nutzen/Kosten-Verhältnis als 80 / 20! (Foto: Hans Beischl)*

Die einen lassen eine Schnellkalkulation rechnen; andere geben ihre festen Preise ein; wieder andere schreiben das Angebot und/oder erstellen damit die Rechnung. Es ist nicht nur die Rechenleistung des PC, die dem Kalkulator nützt. Wer sich eine „detaillierte Vorkalkulation“ mit einer Branchensoftware erarbeitet, kann am Ende u.a. akkurat ermittelte „Baustellenkennzahlen“ ausdrucken. Sie haben als Entscheidungshilfen folgende Vorteile:

Man sieht z.B. die Angebotssumme und die voraussichtlichen Baustellenstunden. Daraus ergibt sich die Produktivität pro Stunde. Man vergleicht mit einer eigenen Faustzahl und stellt sofort fest, ob man einigermaßen richtig liegt. Zieht man die Baustoff- und Pflanzkosten ab, so ermittelt man die sogenannte Wertschöpfung. Als Richt- oder Faustzahl verwenden wir an der Meisterschule in Veitshöchheim einen Wert, der zwischen 45,00 und 55,00 /Akh (= Arbeitskraftstunde) liegen kann. Neben dem Deckungsbeitrag interessiert eine weitere Größe, die der Computer ermittelt. Es ist die 80 % Liste. Dort sind diejenigen Positionen aufgeführt, die 80 % des voraussichtlichen Umsatzes ausmachen. Die Idee, die dahinter steckt, leitet sich vom sogenannten Pareto-Prinzip und seiner 80/20-Regel ab. Sie besagt: Das Programm ermittelt alle Leistungen, die 80 % des Umsatzes ausmachen. Auf diese Positionen muss der Kalkulator besonders achten und auf mögliche Fehler untersuchen. Oft ist es nur ein Kommafehler; oder es wurden Maschinen- oder Materialkosten unterschätzt. „Aus dem Bauch heraus“ erkennt der Kalkulator ohnehin, ob er weit daneben liegt oder nicht. Sämtliche Vertreter der Branchensoftware-Szene mahnen, alle Positionen einmal zu kalkulieren, um bei Bedarf auf sie zurückgreifen zu können.

Bei aller Liebe zur Theorie des Herrn Pareto gibt es im Alltag so viele Stellschrauben, die unsere Arbeitsleistung stark beeinflussen. Dabei geht es um Entscheidungen. Statistiker haben festgestellt, dass ein berufstätiger Mensch pro Tag ca. 100 Entscheidungen täglich treffen muss und dafür rund eine Stunde braucht. Das bedeutet, dass eine ungenügende Vorbereitung zu Fehlentscheidungen führen wird. Unternehmer, Führungskräfte und treffen meist schwerwiegendere Entscheidungen als eine Ausführungskraft.

Eines wird deutlich: Durch Unentschlossenheit kommt es immer zu Verzögerungen oder Fehlentscheidungen. Jede Branchensoftware ist ein „Entscheidungsbeschleuniger“. Den mitwirkenden Vertretern von Dataflor, KS21, MexXsoft und Rita Bosse sei für ihren Einsatz gedankt. Jede Software muss im Sinne der Pareto-Regel mehr genutzt werden.


## Online-Präsentation

K-PC.de

Von Zeit zu Zeit muss ein Online-Auftritt überarbeitet bzw. neu gestaltet werden, um den gestiegenen Anforderungen an einer modernen Präsentation gerecht zu werden.

Hier können wir Ihnen mit unserer jahrelangen Kompetenz Unterstützung für alle anfallenden Online-Gestaltungen anbieten. Gern erstellen wir Ihnen ein entsprechendes Angebot.

Weitere Informationen unter www.k-pc.de.

**K-PC Projekt-Consulting**
**Herr Karsten Soll**
**Kahden 17 c**
**22393 Hamburg**
**Tel.: 040/6003174**
**E-Mail: info@k-pc.de**

# Timberwolf Anhänger-Häcksler TW 280 TDHB

(Foto: farmtec Trautmann-Biberger)

Der TW 280 TDHB überzeugt mit außerordentlicher Leistung. Der Timberwolf Häcksler 280 TDHB kann Holz bis maximal 21 cm Durchmesser verarbeiten.

Die neueste Timberwolf Innovation mit dem 45 PS starkem 4 Zylinder Kubota Turbo Diesel Motor ermöglicht eine Häckselleistung von bis zu 6,5 Tonnen pro Stunde. Die große Einzugsöffnung von 280 mm x 210 mm („letterbox opening“) ermöglicht ein problemloses und schnelles Befüllen der Maschine, auch große Astgabeln sind für den Timberwolf TW 280 TDHB kein Problem. Aufgrund des patentierten „stress-less System“ haben alle Timberwolf Häcksler auch bei höchsten Beanspruchungen eine sehr konstante Häckselleistung.

Um eine längere Standzeit zu gewährleisten, sind die Messer doppelseitig ausgeführt und können gewendet werden. Für die Wartung und Bedienung sind alle wichtigen Komponenten, wie Messer, Ölmessstab, Kühler schnell zugänglich über Wartungsklappen. Außerdem ist der TW 280 TDHB mit einer Zentralschmierung ausgerüstet.

Das englische Unternehmen Timberwolf produziert professionelle Häcksler- und Schredder in höchster Qualität, nicht nur als Anhänger, sondern auch auf Raupenfahrwerk und zum Anbau an Traktoren. Die Firma farmtec ist seit 2014 der Vertragshändler für Timberwolf in Deutschland. 3 Vertriebs- und Servicestützpunkte (Nord - Uelzen, Mitte - Erfurt, Süd - Landshut) stehen zur Verfügung.

Weitere Informationen finden Sie unter oder über das folgende Kennwort...

KENNWORT: TIMBERWOLF ANHÄNGER-HÄCKSLER

Vonovia ist eines von Deutschlands führenden Immobilienunternehmen. Der Wohnumfeld Service von Vonovia bewirtschaftet alle Freiflächen unserer eigenen Immobilien. Mit aktuell deutschlandweit 400 eigenen Mitarbeitern im Bereich Wohnumfeld Service sowie den Partnerunternehmen erbringen wir Leistungen in der klassischen Freiflächen-Pflege über die Instandhaltung, und zukünftig auch für Großprojekte und den Neubau im Garten und Landschaftsbau. In vielen unserer Standorte bilden wir zudem Mitarbeiter aus und investieren in den weiteren Ausbau unserer eigenen Vonovia Wohnumfeld Standorte.

**Wir suchen mehrere**

**Teamleiter/Bauleiter (m/w) Gartenbau**

**an den Standorten:**
**Bochum, Gelsenkirchen, Bielefeld oder Hürth**

**Ihre Aufgaben:**
- Führung und Anleitung eines Gartenbau-Teams
- Prozessoptimierung und Ressourcenplanung in der Grünpflege und im Winterdienst
- Disposition von Abrechnung und Aufträgen
- Bestellung von Material und Geräten
- Kennzahlenverantwortung für Ihren Standort
- Kontrolle und Steuerung von Dienstleistern

**Ihr Profil:**
- Idealerweise Berufserfahrung im GALA-Bau
- Strukturierte und selbstständige Arbeitsweise
- Teamfähigkeit und ausgeprägte Sozialkompetenz
- Erfahrung in der Mitarbeiterführung
- EDV-Anwenderkenntnisse (MS Excel und MS Word)
- Führerschein Klasse B erforderlich

**Ihre Zukunft:** Ein anspruchsvoller und abwechslungsreicher Arbeitsplatz bei einem von Deutschlands führenden Immobilienunternehmen, eine Festanstellung mit branchenüblichem Gehalt, ein Dienstwagen auch zur privaten Nutzung, umfangreiche Entwicklungs- und Fortbildungsmaßnahmen.

**Sie sind interessiert?**
Dann bewerben Sie sich jetzt!

**Vonovia**
Personalabteilung
Frau Wrobel
Tel. 0234 314 2808
www.vonovia.de/karriere

...Gärtner und Gartenhelfer suchen wir übrigens auch

VONOVIA

KENNWORT: PULTDACHHALLE

# Jetzt Investitionsabzugsbetrag prüfen

Es gelten neue Spielregeln für den Investitionsabzugsbetrag. Zwar können Unternehmen mehr Gestaltungsoptionen nutzen. Doch müssen sie gleichzeitig einige Stolperfallen beachten.

Viele Unternehmen nutzen den Investitionsabzugsbetrag als steuerliches Gestaltungsinstrument. Die Aussichten sind verlockend: Firmenlenker können für zukünftige Anschaffungen bis zu 40 Prozent der Ausgaben geltend machen – und zwar für einen Investitionszeitraum von drei Jahren im Voraus. Auf diese Weise können Firmen ihren Gewinn deutlich schmälern, die Steuerabgaben senken und die Liquidität erhöhen. Doch Unternehmen sollten bei allen Vorteilen nicht die steuerlichen Fallstricke aus dem Blick verlieren, betont die niederrheinische Steuerberatungsgesellschaft WWS. Schnell drohten erkleckliche Nachzahlungen samt Zinsen von sechs Prozent jährlich.

Beim Investitionsabzugsbetrag haben Unternehmen jetzt mehr Spielraum. Bisher mussten Firmen die Kosten für die geplante Investition genau darlegen und einen konkreten Abzugsbetrag veranschlagen. Die Summe war über den gesamten Investitionszeitraum hinweg bindend. Diese Bindung hat der Fiskus nun aufgehoben. Ergibt sich innerhalb des Investitionszeitraums ein Mehrbedarf, können Firmen den Betrag entsprechend aufstocken und damit den Mehrbetrag in einem Folgejahr steuerlich geltend machen. Unternehmer können künftig den Betrag nachträglich bis auf maximal 40 Prozent der Investition und höchstens 200.000 Euro aufstocken. Gleiches gilt auch für Investitionsabzugsbeträge, die für 2015 oder früher beantragt wurden. „Eine nachträgliche Aufstockung bietet attraktive Potenziale“, sagt Stefan Rattay, Steuerberater der WWS in Aachen. „Firmen sollten bei anstehenden Investitionen diese Option mit ihrem steuerlichen Berater ausloten.“

Schnell erhöht sich im Zuge einer Betriebsprüfung der steuerpflichtige Gewinn. Zur Gewinnminderung kommt ein nachträgliches Aufstocken des Investitionsabzugsbetrags nicht in Betracht. Stattdessen können Unternehmen womöglich im Nachhinein einen neuerlichen Investitionsabzugsbetrag beantragen. Ob das rechtens ist, darüber hat derzeit der Bundesfinanzhof bei drei Revisionsverfahren zu entscheiden (BFH, Az. X R 15/14, IV R 9/14 und I R 31/15). „Firmen sollten sich die Nutzung des Investitionsabzugsbetrages mit Hinweis auf die anhängigen BFH-Verfahren offenhalten“, rät WWS-Steuerberater Rattay.

Auch bei der Antragstellung sind Unternehmen flexibler als bisher. Das Finanzamt benötigt bei Anträgen ab dem Steuerjahr 2016 keine sogenannte „Funktionsbenennung“. Das heißt: Firmen müssen den Investitionsabzugsbetrag nicht mehr für ein bestimmtes Wirtschaftsgut bilden, sondern können ihn flexibel zuweisen. Dennoch: „Unterbleibt die Investition, macht das Finanzamt die Abzugsbeträge rückgängig“, rät WWS-Steuerberater Stefan Rattay. „Die Folge ist eine kostspielige Nachversteuerung.“ Unternehmen sollten einen Investitionsabzugsbetrag nur in Anspruch nehmen, wenn eine konkrete Investition geplant ist. Ab dem Steuerjahr 2016 müssen Unternehmen neue Grenzwerte einhalten. Wird ein Wirtschaftsgut angeschafft, muss es bis zum Ende des auf die Anschaffung folgenden Jahres zu mindestens 90 Prozent betrieblich genutzt werden. Zum Zeitpunkt der Beantragung dürfen bilanzierungspflichtige Unternehmen nicht mehr als 235.000 Euro Betriebsvermögen aufweisen. Wer seinen Jahresabschluss anhand einer Einnahmen-Überschuss-Rechnung erstellt, darf nicht mehr als 100.000 Euro Gewinn machen. Betriebe der Land- und Forstwirtschaft dürfen höchstens einen Wirtschaftswert von 125.000 Euro haben.

Schnell sind die steuerlichen Grenzwerte überschritten und die Voraussetzungen für den Investitionsabzugsbetrag gehen verloren. Ein Beispiel: Im Rahmen einer Betriebsprüfung stellt sich heraus, dass ein Unternehmer sein Privat-Kfz im Antragsjahr zu mehr als 50 Prozent betrieblich genutzt hat. Damit wird es automatisch der Firma zugeordnet und erhöht das Betriebsvermögen auf über 235.000 Euro. Der Investitionsabzugsbetrag war somit unzulässig und der Unternehmer muss Steuern nachzahlen. „Firmen sollten sich mit den Bedingungen für den Investitionsabzugsbetrag eingehend vertraut machen“, rät WWS-Experte Rattay. “Ansonsten geht die nächste Betriebsprüfung womöglich mit einer bösen Überraschung einher.“

**Fazit:** Unternehmen profitieren beim Investitionsabzugsbetrag von zahlreichen Erleichterungen. Firmenlenker sollten sicherheitshalber alle geplante Investitionsvorhaben vorab mit Ihrem steuerlichen Berater besprechen. So können Firmen kostspielige Steuerfallen umgehen und sich alle Steuervorteile sichern.

KENNWORT: LADEKRAN

KENNWORT: PFLASTERSTEINE

KENNWORT: ALU-RAMPEN

# Bremer Inkasso GmbH: Abschlagszahlungen helfen, die eigene Forderung zu sichern

Abschlagszahlungen sind bei Geschäften des täglichen Lebens so gut wie gar nicht zu finden, geht es dort doch meist um bereits fertiggestellte Gegenstände, für die der gesamte Kaufpreis bei Übergabe oder im Rahmen eines Zahlungsziel kurze Zeit später zur Zahlung fällig wird.

Bei Geschäften mit Handwerkern sind Abschlagszahlungen hingegen an der Tagesordnung. Meist ist der Gegenstand, der Inhalt des abgeschlossenen Vertrages ist, erst noch herzustellen. Hier handelt es sich in der Regel um Werkverträge, bei welchen das herzustellende Werk von großem Umfang und dessen Herstellung auch von langer Dauer sein kann. Geregelt ist die ‚Abschlagzahlung' vor allem im Bürgerlichen Gesetzbuch (BGB) in § 632a.

Der Handwerker ist bei Werkverträgen, auch größeren Umfangs, zur Vorleistung verpflichtet. Damit sind viele Handwerker finanziell stark gefordert und müssen zudem ein hohes Risiko eingehen. Seit 2000 gibt es jedoch gesetzliche Regelungen, die dem Handwerker auch ohne vertragliche Vereinbarung (wie etwa durch Verweis auf die VOB/B und ihren § 16 Abs. 1 im Vertrag) das Recht einräumen, Abschläge in Rechnung zu stellen; zuletzt hat das Forderungssicherungsgesetz (FoSiG) diese Regelungen mit Wirkung ab 2009 deutlich erweitert. Für die Forderung nach einer Abschlagszahlung gibt es allerdings gewisse Voraussetzungen und Regeln, die es zu kennen und zu beachten gilt. Bernd Drumann, Geschäftsführer der Bremer Inkasso GmbH, beantwortet deshalb die häufigsten Fragen:

## Weshalb sind Abschlagszahlungen sinnvoll?

„Jeder Handwerker freut sich über einen Großauftrag, aber nicht jeder verfügt auch über genügend liquide Mittel, z. B. für alle benötigten und angelieferten Baustoffe oder -teile komplett in Vorleistung zu gehen. Abschlagszahlungen helfen ihm, liquide zu bleiben und mindern die Gefahr der eigenen Insolvenz. Sie schützen ihn u. U. aber auch vor dem Totalverlust seiner Forderung, sollte der Kunde zahlungsunfähig werden."

## Abschlagszahlungen schon bei Vertragsabschluss berücksichtigen?

„Aus § 632a BGB geht das Recht des Handwerkers auf Abschlagzahlung hervor. Streng genommen müssen Abschlagzahlungen also nicht extra vertraglich geregelt werden. Ich habe aber die Erfahrung gemacht, dass es besser ist, genau zu vereinbaren, wann welche Abschlagszahlung fällig wird. Es hilft dem Auftraggeber bei der Finanzplanung und beugt zudem Missverständnissen und ggf. Ärger durch ‚Gedächtnisverlust' vor."

## Abschlagszahlungen können also auch verlangt werden, wenn sie vertraglich nicht vereinbart waren?

„Ja, das können sie, sofern die Bedingungen dafür erfüllt sind (z. B. Wertzuwachs) – und der Vertrag nicht umgekehrt Abschlagszahlungen explizit ausschließt oder einschränkt. Lediglich bei so genannten Bauträgerverträgen ist es nötig, Abschlagzahlungen ausdrücklich zu vereinbaren, die zudem den Vorgaben der Makler- und Bauträgerverordnung (MaBV) entsprechen müssen."

## In welcher Höhe können Abschlagszahlungen verlangt werden?

„Auch wenn das Verlangen von Abschlagszahlungen ein Recht des Auftragnehmers ist, kann deshalb noch lange nicht jede x-beliebige Summe gefordert werden. Die einzelne geforderte Abschlagszahlung für eine im Wesentlichen mangelfreie Leistung muss einem Gegenwert entsprechen, nämlich der Höhe des Wertzuwachses für den Auftraggeber. Die bis dahin erbrachte Leistung muss also für den Auftraggeber werthaltig sein, und er muss dies auch schnell und sicher beurteilen können, weshalb ihm eine Aufstellung der erbrachten Leistungen, für die die Abschlagzahlung verlangt wird, vorzulegen ist.

BREMER INKASSO GMBH

Nach der neuen Gesetzeslage dürfen aber auch schon Abschlagszahlungen für z. B. gelieferte Baumaterialien oder speziell für diesen Auftrag angefertigte Teile verlangt werden, „... wenn dem Besteller nach seiner Wahl Eigentum an den Stoffen oder Bauteilen übertragen oder entsprechende Sicherheit hierfür geleistet wird.' (§ 632a Abs. 1 Satz 5 BGB). Eigentum wird einem Auftraggeber z. B. an einem Bauteil in der Regel spätestens dann übertragen, wenn dies in ‚seinem' Werk verbaut wurde, und eine geleistete Sicherheit kann z. B. eine Bankbürgschaft sein.

Einem Handwerker ist anzuraten, die erste Abschlagzahlung in Bezug auf die Lieferung des benötigten Materials zu verlangen. Das ist eine Regelung, die man z. B. durchaus in den Werkvertrag mit aufnehmen kann, zumal der Wertzuwachs für den Auftraggeber sichtbar und damit der Wunsch nach einer Abschlagzahlung für ihn nachvollziehbar ist. Da die Kosten für das Material wohl im Wesentlichen klar sind, ist hier auch die Höhe der möglichen Abschlagzahlung leicht zu ermitteln."

## Muss der Auftraggeber eine Abschlagsrechnung auch dann zahlen, wenn die bisher ausgeführte Leistung mangelhaft ist?

„In § 632a Abs. 1 Satz 2 BGB heißt es: ‚Wegen unwesentlicher Mängel kann die Abschlagzahlung nicht verweigert werden.' Der Auftraggeber kann aber die Beseitigung des Mangels verlangen und nach Fälligkeit der Abschlagsrechnung einen angemessenen Teil der Vergütung (aber nur den) zurückbe-

FORTSETZUNG AUF SEITE 26 →

halten, bis der Mangel behoben wurde. Als angemessen wird in der Regel das Doppelte der für die Beseitigung des Mangels erforderlichen Kosten angesehen. Fällig ist eine Abschlagsrechnung normalerweise sofort, sobald diese samt einer Aufstellung über die erbrachten Leistungen (für die der Abschlag zu zahlen ist) den Auftraggeber erreicht."

### Muss der Auftraggeber die Leistung, für die die Abschlagszahlung verlangt wird, zuvor abnehmen?

„Nein! Eine Abnahme einer Teilleistung ist nicht erforderlich. Nach § 640 BGB hat der Handwerker sogar keinen gesetzlichen Anspruch auf die Abnahme einer in Teilen erbrachten Leistung, denn für das Recht auf eine Abnahme muss das Werk abnahmefähig und -reif sein. D. h., von einer Teilleistung kann man noch nicht wirklich darauf schließen, ob das Werk letztendlich in seiner Gänze vertragsgemäß fertiggestellt werden wird. Nur auf die Abnahme eines ‚vertragsmäßig hergestellten Werkes' hat der Handwerker ein Recht, bzw. nur dann ist der Auftraggeber zur Abnahme verpflichtet.

Das eine sind gesetzlich geregelte Rechte und Pflichten, das andere ist daneben der Arbeitsalltag. Nach meiner Erfahrung kann es nie schaden, wenn Auftragnehmer und Auftraggeber miteinander im Gespräch sind und auch bereits hergestellte Teile des bestellten Werkes gemeinsam begutachten. So können viele Missverständnisse, Unstimmigkeiten und Einwände vermieden werden."

### Was kann man tun, wenn Abschlagsrechnungen trotz Mahnung nicht bezahlt werden?

„Hat ein Unternehmer die fällige Abschlagsrechnung angemahnt und der Auftraggeber zahlt trotzdem nicht, kann ich dem Auftragnehmer nur raten, sich umgehend an einen Rechtsanwalt oder ein Inkassounternehmen zu wenden. Sollte der Auftraggeber trotz Beauftragung eines Rechtsdienstleisters dennoch nicht zahlen, sollte ihm, in Absprache mit dem Rechtsdienstleister, eine Kündigungsandrohung mit einer letzten Zahlungsfrist übermittelt werden. Dies ist für die Gültigkeit einer Schlussrechnungsstellung zwingend notwendig. Eine Kündigung führt zum Ende des Vertragsverhältnisses. Das bedeutet, dass nur die Leistungen abgerechnet werden dürfen, die bis zu diesem Zeitpunkt erbracht worden sind – sowie im Übrigen ggf. eine angemessene Entschädigung. Dies geschieht dann in Form der oben erwähnten Schlussrechnung."

### Kann ich offene Forderungen aus Abschlagsrechnungen noch durchsetzen, obgleich eine Schlussrechnung erstellt ist?

„Generell geht die Schlussrechnung vor. Ist diese erstellt, können Ansprüche aus offenen Abschlagsrechnungen gerichtlich nicht mehr gesondert geltend gemacht werden; vielmehr ist darauf zu achten, dass die noch nicht vereinnahmten Beträge aus Abschlagsrechnungen von der Schlussrechnungssumme nicht abgezogen werden."

„Die Abschlagszahlung kann sich durchaus als sehr gutes Mittel erweisen, sich vor Forderungsverlusten zu schützen. Hierneben, das sei noch einmal ausdrücklich erwähnt, sind gute individuelle Geschäftsbedingungen, auf deren Grundlage man alle Vertragsabschlüsse zur Erbringung von Lieferungen und Leistungen tätigen sollte, unbedingt anzuraten. Und – ein Rechtsanwalt oder ein Inkassounternehmen hilft auch gerne, bevor ein ‚Kind in den Brunnen gefallen ist'. Guter Rat ist manchmal wesentlich günstiger als ratlose Selbstversuche."

WWW.BREMER-INKASSO.DE


Das Magazin rund um das Thema Vergabe

**Beschaffen Sie sich das beste Angebot!**

+

inkl. Online-Zugang für alle Endgeräte

**3 Ausgaben** für nur **18 €** (statt 48,00 €)

Jetzt abonnieren auf **www.supply-magazin.de**

KENNWORT: SUPPLY-MAGAZIN

# GaLaBau-Online-Marketing

## www.soll-GaLaBau.de

**Das Online-Portal für den professionellen Grünbereich!**

## Unterschiedliche Besucher (unique user) im 2. Quartal 2016 Monatsdurchschnitt

# 22.114

IVW-geprüft

Die IVW weist ausschließlich die unterschiedlichen Besucher aus, keine Mehrfachbesucher. Wie im Printbereich, ist nur auf dieser Basis ein realer Vergleich möglich.

01.10.16

Aktuell gibt es kein Online-Portal von Zeitschriften und Zeitungen aus dem professionellen „Grünbereich“, das durch die IVW geprüft wird.

BESCHAFFUNGSDIENST
GALABAU
ROLF SOLL VERLAG GMBH

# Eigen-Verantwortung – Basis für Selbstreflexion

## Mache ich alles richtig?

Diese Frage stellen sich viele Menschen nur sehr selten. Ein weiteres leidiges Thema ist, Verantwortung für sich selbst und sein Tun bzw. Unterlassen zu übernehmen. Beide Aspekte zeichnen jedoch eine Persönlichkeit aus, gleichgültig in welchem Alter und mit welcher Bildung.

*(Foto: Johann Detlev Niemann )*

Autofahrer betreiben gern Selbstreflexion, in dem sie das Verkehrsverhalten anderer Autofahrer bewerten und dann feststellen, dass sie doch die besseren Autofahrer sind. – Mit diesem Beispiel steige ich in Seminaren zu diesem Thema ein und plötzlich verliert der Begriff der Selbstreflexion seinen Schrecken.

## Ich bin ja bloß Vorarbeiter

Was hat Verantwortung übernehmen und kritisches Hinterfragen des eigenen Tuns oder Unterlassens mit dem GaLaBau zu tun? – Aus meiner Sicht ist dies ein wichtiges Thema speziell für Vorarbeiter. Vorarbeiter befinden sich in einer Art Sandwichposition. Sie bekommen Druck von oben, z. B. durch den Bauleiter oder Kunden und bekommen von ihren Kollegen ebenfalls „Druck“.

Dieser Personenkreis zeichnet sich zu dem auch dadurch aus, dass das Selbstwert-gefühl oft nicht besonders ausgeprägt ist. Ferner fehlt häufig das Vertrauen in die eigene Leistungsfähigkeit. Beide Aspekte münden dann in der Aussage: „Ich bin ja bloß Vorarbeiter.“

## Geld sparen durch Selbstbewusstsein

Hier sehe ich die Unternehmer in der Verantwortung. Vorarbeiter sind eine so wichtige Zielgruppe und unter dem Aspekt des Fachkräftemangels auch eine sehr wertvolle Zielgruppe.

Selbstbewusste Vorarbeiter zeichnen sich dadurch aus, dass sie eine professionelle Arbeits-einstellung haben, kostenbewusst handeln, loyal zu ihrem Arbeitgeber sind und z. B. für Planer oder Kunden ein fachkundiger Gesprächspartner sind.

Der Ball liegt im Spielfeld der Chefin oder des Chefs. In Anlehnung an den US-amerikanischen Präsidenten Benjamin Franklin (1706 – 1790) bringen Investitionen in Wissen bzw. in die Persönlichkeitsentwicklung die größten Zinsen. Für Unternehmer gilt aus meiner Sicht, den Mitarbeitern Freiräume und die Chance zu geben, sich ständig weiterzubilden bzw. weiterzuentwickeln. Möglichkeiten zur Selbstreflexion sollten Inhalt dieser Maßnahmen sein.

www.mct-niemann.de

KENNWORT: SELBSTREFLEXIONS-TRAINING



IMPRESSUM

**ROLF SOLL VERLAG GMBH**

green public build
Fachmagazine | Online-Dienste

Kahden 17 b
22393 Hamburg
Telefon: +49 (0)40/606 88 2-0
Telefax: +49 (0)40/606 88 2-88
E-Mail: info@soll.de
Internet: www.soll.de

Geschäftsführer:
Claudia-Regine Soll
Ursula-Maria Soll
Handelsregister Hamburg B 35 255

Auflage: 14.000 Exemplare
Mitglied der Informationsgemeinschaft zur Feststellung der Verbreitung von Werbeträgern e.V. (IVW)

mit Kennwort-system

Anhand von Leseranfragen können Sie mit unserem Kennwortsystem zusätzlich die Resonanz auf Ihr/e Produkt/e bzw. Dienstleistung/en ermitteln.

GOGREEN
Der $CO_2$-neutrale Versand mit der Deutschen Post

Herausgeber: Rolf Soll
Redaktion/Anzeigen: Claudia Soll
Online-Beratung: Karsten Soll
Bildredaktion: Ursula-Maria Soll

**Druckerei-Anschrift:**
PRINTEC OFFSET
Ochshäuser Str. 45
34123 Kassel
Telefon: 0561/57015-0
Telefax: 0561/57015-555
E-Mail: sjm@printec-offset.de
Internet: www.printec-offset.de

**BESCHAFFUNGSDIENST GALABAU**
Fachmagazin für das Grünflächen- & Landschaftsbaumanagement
erscheint 8 Mal jährlich -
der Preis beträgt für ein
Jahresabonnement: 30,00,-- €
Einzelpreis: 3,50,-- €

(Inkl. Portokosten und Nutzung des Kennwortsystems)

Das Beschaffungsverzeichnis von A-Z ist ein kostenpflichtiger Bezugsquellennachweis, der keinen Anspruch auf Vollständigkeit erhebt. Ergänzungen werden kontinuierlich vorgenommen. Nach Stichwörtern sortiert.

Ob s/w, 2c, 3c oder 4c - der Preis ist derselbe!

Zusätzlich tragen wir Ihre Adresse kostenlos ins Herstellerverzeichnis unter www.soll-galabau.de

# STICHWÖRTER:

- Absauganlagen
- Aluminium-Auffahrschienen
- Anhänger
- Arbeitsbühnen
- Bänke
- Baumpflege
- Baumschulen
- Baumstubbenfräsen
- Beleuchtung
- Bodenbefestigungen
- Fahnen / Fahnenstangen
- Fahrrad- und Überdachungssysteme
- Internet/Webseiten
- Pflasterverlegesysteme
- Werkstattausrüstung
- Werkzeuge

Absauganlagen

Anhänger

HIER KÖNNTE IHRE WERBUNG STEHEN

Anhänger

Anhänger

Aluminium-Auffahrschienen

Anhänger

# BESCHAFFUNGSVERZEICHNIS VON A-Z

## Arbeitsbühnen

## Bänke

## Baumpflege

## Baumschulen

## Baumstubbenfräsen

## Bodenbefestigungen

## Fahnen/Fahnenstangen

## Internet/Webseiten

K-PC.de

Kasulke-ProjektConsulting
Kahden 17 c
22393 Hamburg
Tel.: 040/50019865
Fax: 040/51328137
E-Mail: info@k-pc.de
Internet: www.k-pc.de

## Pflasterverlegesysteme

Hunklinger®
Pflasterverlegezangen & Greifer
Telefon 08102/99844-0 . Telefax 99844-12

HIER KÖNNTE IHRE WERBUNG STEHEN

## Werkstattausrüstung

## Werkzeuge

# ANTWORTSCHEIN

Bitte per Post oder per Fax an uns einsenden. Ihre Anfragen werden von uns kostenlos und ohne Verpflichtung weitergeleitet.
**Und bitte Ihre Anschrift eintragen.**

**BITTE HIER IHRE VOLLSTÄNDIGE ANSCHRIFT EINTRAGEN**

Telefax: 040/606882-88

Rolf Soll Verlag GmbH
BD GALABAU
Kahden 17 b
22393 Hamburg

---

Zuständig ist:

Telefon:

E-Mail:

## BESCHAFFUNGSDIENST GALABAU - NOV./DEZ. 2016

Weitere Informationen sind kostenlos erhältlich von (bitte ankreuzen):

**Anfragen, die nach dem 31. März 2017 eingehen, können nicht mehr bearbeitet werden!**

- aa ❑ ALU-RAMPEN
- ab ❑ ARENA
- ac ❑ BLUMENZWIEBELN
- ba ❑ BODENFRÄSE
- bb ❑ FAIRWAY-MÄHER
- fa ❑ FORSTTAGE
- fb ❑ FRÄSEN
- ha ❑ HEISSWASSER-HOCHRUCKREINIGER
- hb ❑ HOLZZERKLEINERER
- ka ❑ KALTWASSER-HOCHDRUCKREINIGER
- kb ❑ KLETTERKURSE
- la ❑ LADEKRAN
- ma ❑ MAKABIT
- mb ❑ MANZKE-SCHWIMMTEICHBAU
- mc ❑ MÜNZ TRANSPORTANHÄNGER
- oa ❑ ONLINE-GESTALTUNG
- pa ❑ PFANZGEFÄSSE
- pb ❑ PFLASTERSTEINE
- pc ❑ PULTDACHHALLE
- sa ❑ SANTURO
- sb ❑ SANTURO-MAUERN
- sc ❑ SELBSTREFLEXIONS-TRAINING
- sd ❑ STIHL-LAUBBLÄSER
- se ❑ STRATOS-PLATTEN
- sf ❑ SUPPLY-MAGAZIN
- ta ❑ TIMBERWOLF ANHÄNGER-HÄCKSLER
- tb ❑ TRANSPORTKARRE
- ua ❑ UNTERREINER-KATALOG
- va ❑ VERVER SOMMERKATALOG
- vb ❑ VIA LEANO
- wa ❑ WOODCRACKER
- wb ❑ WÖRMANN ANHÄNGER
- wc ❑ WÖRMANN-RESTPOSTEN
- wd ❑ WURZELFRÄSE

# Sicherheitsbaumfällungen und Energieholzernte mit WOODCRACKER®

MADE IN AUSTRIA

**WOODCRACKER® CL 190**
der flinke Schneidkopf
z.B. für Landschaftsgärtner
oder Privatwaldbesitzer

**TOP-PREIS!**

**WOODCRACKER® CS 580 smart**
die clevere Greifersäge für schwierige Fälle
z.B. Spezialbaumfällungen entlang von
Verkehrswegen oder im städtischen Bereich.

**WOODCRACKER® C**
Der Schneidkopf zur einfachen Biomasseernte

**WOODCRACKER® L und W**
Spalten von dicken Holzstämmen

**WOODCRACKER® S**
Abtrennen von Reststammholz

**WOODCRACKER® R**
Die Wurzelstock-Rodeschere zur Biomasseernte aus Wurzelstöcken

**WOODCRACKER® G**
Der Roderechen zur Säuberung von großen Flächen

Westtech Maschinenbau GmbH, 4731 Prambachkirchen, Austria

NEXT TECH WESTTECH YouTube

www.westtech.at